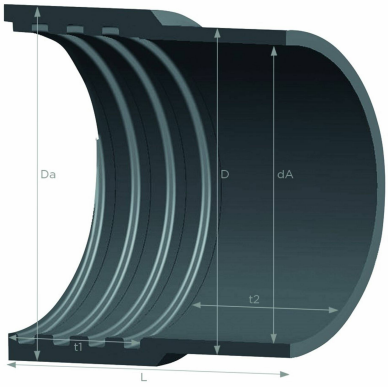

Manchette pour Master-VAC

Manchette spéciale pour tuyaux Master-VAC, électriquement conductrice

Détails du produit

Construction / Matériaux

- Conception du manchette: ester de polyuréthane
- matériau du manchette: Polyéthylène
- spécification du matériau du manchettes: résistance de surface $R_0 < 10^6$ Ohm

Propriétés

- Propriétés Chimiques : inodore et sans saveur, bonne résistance aux produits chimiques, inoxydable
- Autre: assemblage simple

Température de Fonctionnement

- Plage de Température: 0 - 70 °C

Informations de Livraison

- Livraison, mode de fabrication: disponible en stock dans les diamètres nominaux mentionnés en noir

Applications

Options pour personnaliser les Produits

- Modification optionnelle de l'article (sur demande): autres diamètres nominaux

Variantes d'articles

Numéro d'article	DN du tuyau mm	Diamètre extérieur du tuyau (AD) mm	Diamètre extérieur côté du tuyau (AD) mm	Plage de serrage extérieure mm	Profondeur de vissage du tuyau mm	Profondeur d'insertion de l'embout mm	Poids de la pièce kg	Longueur mm
002531	32	32	44,5	37,5 - 38,5	38	55,5	0,035	93,5

Numéro d'article	DN du tuyau mm	Diamètre extérieur du tuyau (AD) mm	Diamètre extérieur côté du tuyau (AD) mm	Plage de serrage extérieure mm	Profondeur de vissage du tuyau mm	Profondeur d'insertion de l'embout mm	Poids de la pièce kg	Longueur mm
002532	38	38	52,0	44,5 - 45,75	38	55,5	0,046	93,5
002533	45	45	58,5	50 - 51	38	55,5	0,049	93,5
002534	50	50	66,0	57 - 58,5	38	55,5	0,059	93,5

Sous réserve de modifications techniques et de variations de couleur. Voir l'appendice technique lors du choix d'un produit.

Variantes de livraison

Disponible dans d'autres longueurs, d'autres diamètres nominaux, avec impression spécifique au client.

Conseil pour l'élimination

Après utilisation, le produit doit être éliminé conformément aux dispositions légales en vigueur dans la région de l'utilisateur.

Conseil personnel

Nous vous conseillons volontiers par téléphone :
+33 4780602 02

Demandes de produits via masterflex.fr

Adresse du siège social
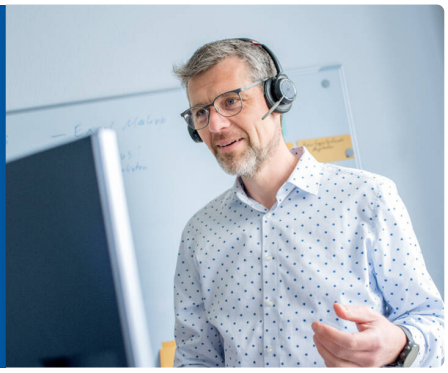
Masterflex SE
Willy-Brandt-Allee 300
45981 Gelsenkirchen