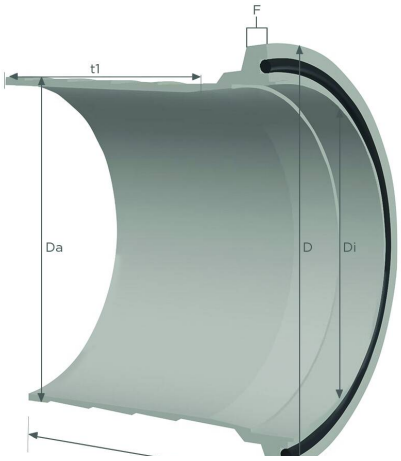

Bride conique avec embout acier

Bride conique selon la norme DIN 3016

Détails du produit

Construction / Matériaux

- Spécification de la solution d'assemblage: possibilité de raccordement à des tuyaux et des canalisations selon DIN 2448 ou DIN 2458, rationalisé, offre un raccordement étanche aux liquides, système d'accouplement à bride conique adapté aux embouts selon DIN 3016
- Conception de la bride: en acier, acier St 37

Propriétés

- Propriétés Chimiques : inodore et sans saveur, bonne résistance aux produits chimiques, inoxydable
- Autre: facile à installer grâce à l'utilisation de colliers de serrage à libération rapide

Température de Fonctionnement

Informations de Livraison

- Livraison, mode de fabrication: différents diamètres nominaux sont disponibles à partir de la production, les diamètres nominaux individuelles sont également disponibles en stock

Applications

Options pour personnaliser les Produits

- Modification optionnelle de l'article (sur demande): sur demande, disponible en acier inoxydable

Variantes d'articles

Numéro d'article	DN du tuyau mm	Type	Poids de la pièce kg	Longueur mm
002411	50	partie père	0,54	104

Numéro d'article	DN du tuyau mm	Type	Poids de la pièce kg	Longueur mm
002410	50	partie mère	0,54	104
002414	65	partie père	0,68	108
006094	65	partie mère	0,68	108
002418	80	partie père	0,9	108
002417	80	partie mère	0,9	108
002422	100	partie père	1,41	128
002421	100	partie mère	1,41	128
002426	125	partie père	2,02	133
002425	125	partie mère	2,02	133
002430	150	partie père	3,07	133
002429	150	partie mère	3,07	133
002434	160	partie père	3,47	133
002433	160	partie mère	3,47	133
002436	180	partie père	4,09	133
002435	180	partie mère	4,09	133
002438	200	partie père	5,09	133
002437	200	partie mère	5,09	133
002441	250	partie père	6,08	133
002440	250	partie mère	6,08	133

Sous réserve de modifications techniques et de variations de couleur. Voir l'appendice technique lors du choix d'un produit.

Variantes de livraison

Disponible dans d'autres longueurs, d'autres diamètres nominaux, avec impression spécifique au client.

Conseil pour l'élimination

Après utilisation, le produit doit être éliminé conformément aux dispositions légales en vigueur dans la région de l'utilisateur.

Conseil personnel

Nous vous conseillons volontiers par téléphone :
+33 4780602 02

Demandes de produits via masterflex.fr

Adresse du siège social
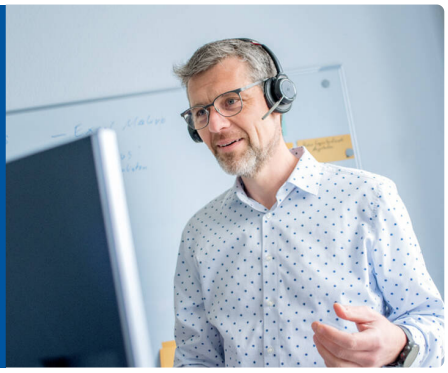
Masterflex SE
Willy-Brandt-Allee 300
45981 Gelsenkirchen